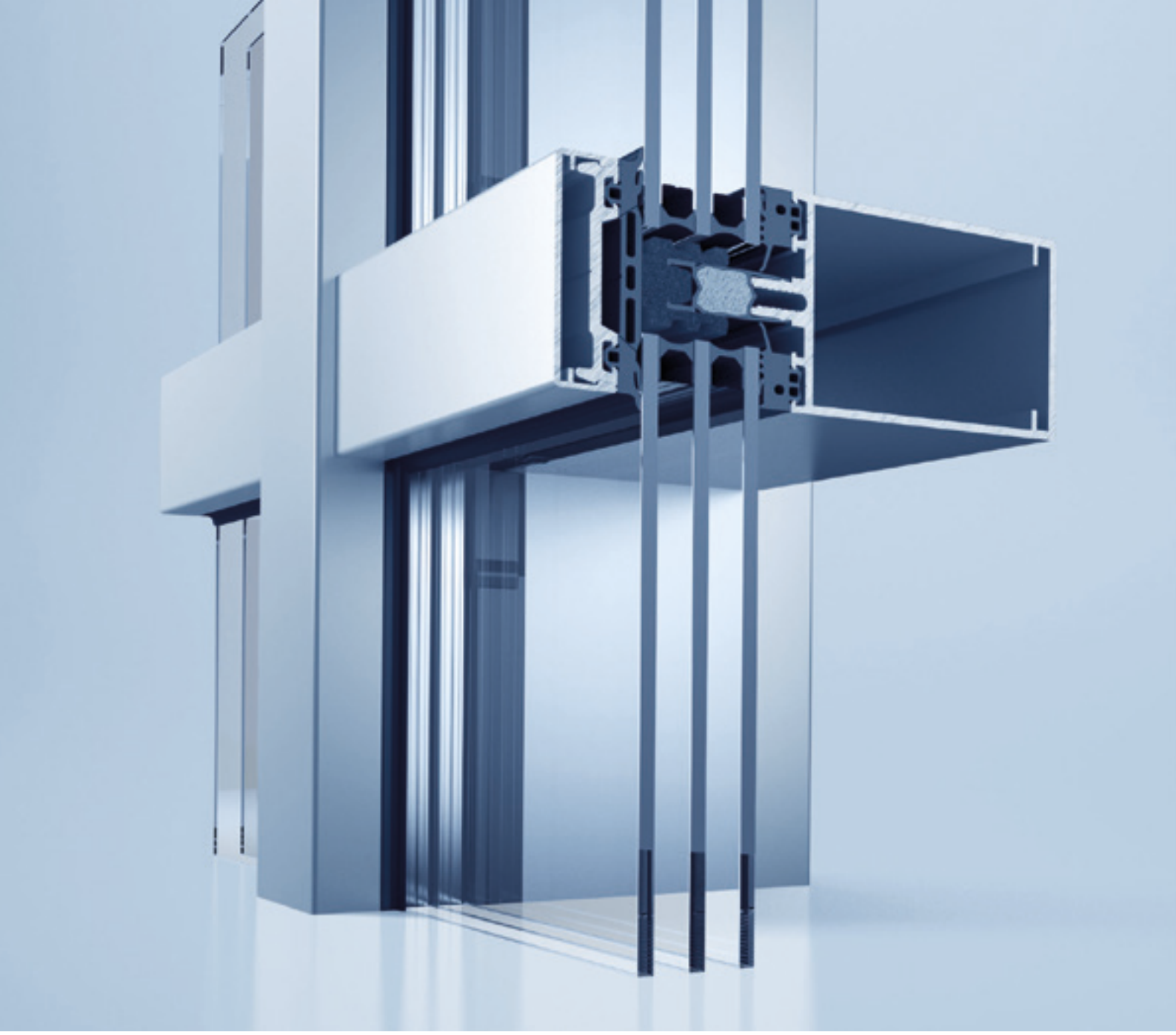

heroal C 50

Sistemi facciata

heroal

Sistemi facciata

Materiali di prima qualità, perfezione tecnica fin nei minimi dettagli e un'ampia varietà di possibilità di configurazione contraddistinguono l'efficiente tecnologia dei sistemi di heroal. Sono questi i vantaggi che convincono. Da decenni heroal rappresenta un partner affidabile per architetti, committenti e produttori grazie alle sue soluzioni innovative in alluminio e ai materiali compositi in alluminio per l'involucro edilizio.

I progettisti apprezzano la varietà delle possibilità di configurazione, i costruttori possono realizzare i loro desideri con un sistema affidabile e i nostri partner traggono vantaggio dalle soluzioni di sistema economiche ed efficienti di heroal.

I sistema facciata heroal soddisfano tutti i requisiti di funzionalità, design, protezione tagliafuoco, integrazione armoniosa nei sistemi e isolamento termico. Gli isolatori schiumati e una guarnizione continua offrono vantaggi completi per quanto riguarda lavorazione, montaggio e stoccaggio. Grazie alle numerosi varianti e agli elementi ad inserimento modulari è possibile utilizzare i sistemi facciata heroal per soddisfare i molteplici requisiti dei progetti edilizi, da quelli orientati al design a quelli adatti alle case passive.

Oltre alle facciate, con i sistemi heroal, facili da montare e flessibili, è possibile realizzare anche giardini d'inverno, tettoie per auto e coperture con tetto.

Scoprite la varietà dei sistemi facciata heroal.

heroal C 50 Pagina 4

heroal C 50 ID Pagina 5

heroal C 50 HI Pagina 6

heroal C 50 PH Pagina 8

heroal C 50 GD Pagina 10

heroal C 50 FP Pagina 12

Soluzioni di prodotto complementari Pagina 14

heroal PS Pagina 16

heroal CWW 112 Pagina 17

Integrazione per schermi solari Pagina 18

Dimensioni e caratteristiche del sistema Pagina 20

Servizi Pagina 22

heroal C 50

Il sistema per soluzioni di facciate con numerose varianti

Il sistema facciata con isolamento termico heroal C 50 è perfetto da utilizzare come facciata verticale o inclinata a montanti e traversi, continua a traversi o continua a montanti. Il sistema può essere utilizzato anche come superficie tetto, tetto trasparente a piramide, pensilina o giardino d'inverno. Le possibilità di progettazione offerte dai diversi profili di copertura e pressori vanno a completare la gamma di proposte del sistema.
Il sistema facciata heroal C 50 raggiunge valori di isolamento termico fino a U_f = 1,2 W/m²K, garantendo un'aerazione e un drenaggio ottimizzati.

Tutti i sistemi facciata heroal C 50 propongono un concetto innovativo di isolamento termico. Gli isolatori schiumati e la guarnizione continua offrono vantaggi di lavorazione durante il montaggio, il trasporto e l'inserimento delle viti. Tutti i vantaggi di lavorazione e il concetto di isolamento si applicano a tutte le varianti heroal C 50.

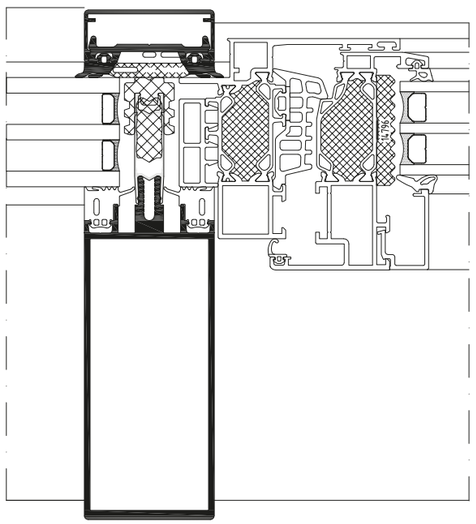

heroal C 50 Vista in sezione del montante con elemento ad inserimento

Dimensioni e caratteristiche del sistema

» Larghezza a vista: 50 mm
» Profondità profilo del montante: 28-260 mm
» Profondità profilo traverso: 6-215 mm
» Spessore vetro/pannello riempimento: 8-62 mm
» Peso max. elemento di riempimento: 800 kg
» Isolamento termico: U_f ≥ 1,2-1,7 W/m²K
» Antieffrazione: fino a RC 3
» Resistenza al carico del vento: 2 kN/m² (carico consentito), 3 kN/m² (carico massimo)
» Tenuta alla pioggia battente: RE 1200
» Permeabilità all'aria: Classe AE
» Resistenza agli urti: I5/E5
» Protezione acustica: fino a 46 dB

Varianti di configurazione e design

» Facciata a montanti e traversi, continua a traversi e continua a montanti
» Design della pianta dritto o poligonale
» Realizzabile anche come tetto trasparente, superficie tetto e giardino d'inverno in alcune aree
» Integrazione possibile di tutti i sistemi porte e finestre heroal, i lucernari heroal e i sistemi di schermatura solare heroal VS Z
» Profili di copertura e pressori con numerose varianti
» Combinazioni di colori di alta qualità con verniciatura a polvere HWR heroal, trattamenti superficiali heroal SD e Les Couleurs® Le Corbusier

heroal C 50 ID

Il sistema facciata orientato al design dal look stile acciaio

Il sistema facciata heroal C 50 ID è sinonimo di progettazione di facciate personalizzata e di alta qualità nel design industriale. Proprio come nella variante di sistema heroal C 50, gli isolatori schiumato e il relativo isolamento modificato nonché la guarnizione continua garantiscono il massimo isolamento termico.

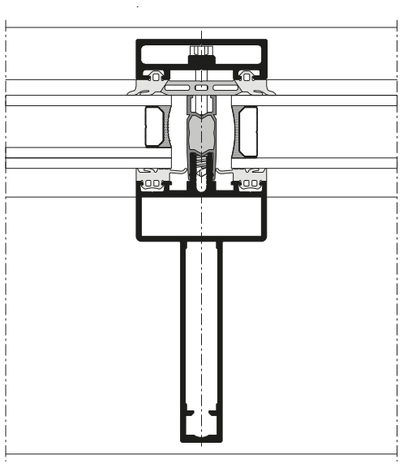

heroal C 50 ID Vista in sezione del montante con listello pressore avvitato (sagoma stile acciaio)

Dimensioni e caratteristiche del sistema

» Larghezza a vista: 50 mm
» Profondità profilo del montante: 95-185 mm
» Profondità profilo traverso: 60-120 mm
» Spessore vetro/pannello riempimento: 8-68 mm
» Peso max. elemento di riempimento: fino a 800 kg
» Isolamento termico fino a: U_f ≥ 0,78-1,7 W/m²K
» Antieffrazione: fino a RC 3
» Resistenza al carico del vento: 2 kN/m² (carico consentito), 3 kN/m² (carico massimo)
» Tenuta alla pioggia battente: RE 1200
» Permeabilità all'aria: Classe AE
» Resistenza agli urti: I5/E5

Varianti di configurazione e design

» Facciata a montanti e traversi
» Design della pianta dritto o poligonale
» Anche come tetto trasparente e superficie tetto in alcune aree
» Integrazione possibile di tutti i sistemi porte e finestre heroal, i lucernari heroal e i sistemi di schermatura solare heroal VS Z
» Profili di copertura e pressori con numerose varianti
» Combinazioni di colori di alta qualità con verniciatura a polvere HWR heroal, trattamenti superficiali heroal SD e Les Couleurs® Le Corbusier

heroal C 50 HI

Il sistema facciata ad elevato isolamento

Il sistema facciata heroal C 50 HI, grazie al triplo vetro isolante disponibile in commercio, garantisce una straordinaria efficienza energetica e consente di progettare facciate sostenibili. Gli speciali dettagli costruttivi del sistema garantiscono una produzione rapida, sicura ed economica.

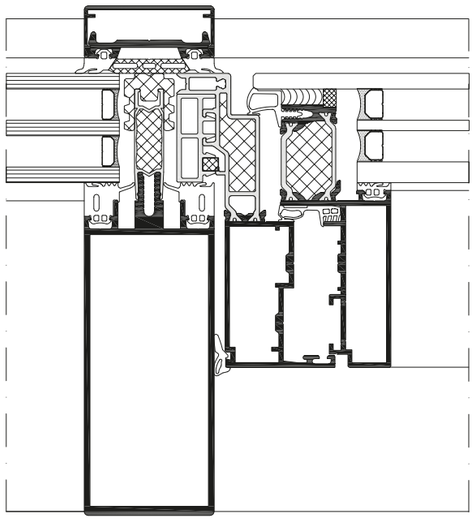

heroal C 50 HI Vista in sezione del montante con elemento ad inserimento heroal CWW 112

Dimensioni e caratteristiche del sistema

» Larghezza a vista: 50 mm
» Profondità profilo del montante: 28-260 mm
» Profondità profilo traverso: 6-215 mm
» Spessore vetro/pannello riempimento: 28-68 mm
» Peso max. elemento di riempimento: fino a 800 kg
» Isolamento termico: $U_f \geqslant$ 0,78-1,4 W/m²K
» Antieffrazione: fino a RC 2
» Resistenza al carico del vento: 2 kN/m² (carico consentito), 3 kN/m² (carico massimo)
» Tenuta alla pioggia battente: RE 1200
» Permeabilità all'aria: Classe AE
» Resistenza agli urti: I5/E5
» Protezione acustica: fino a 48 dB

Varianti di configurazione e design

» Facciata a montanti e traversi, continua a traversi e continua a montanti
» Design della pianta dritto o poligonale
» Realizzabile anche come tetto trasparente, superficie tetto e giardino d'inverno in alcune aree
» Integrazione possibile di tutti i sistemi porte e finestre heroal, i lucernari heroal e i sistemi di schermatura solare heroal VS Z
» Profili di copertura e pressori con numerose varianti
» Combinazioni di colori di alta qualità con verniciatura a polvere HWR heroal, trattamenti superficiali heroal SD e Les Couleurs® Le Corbusier

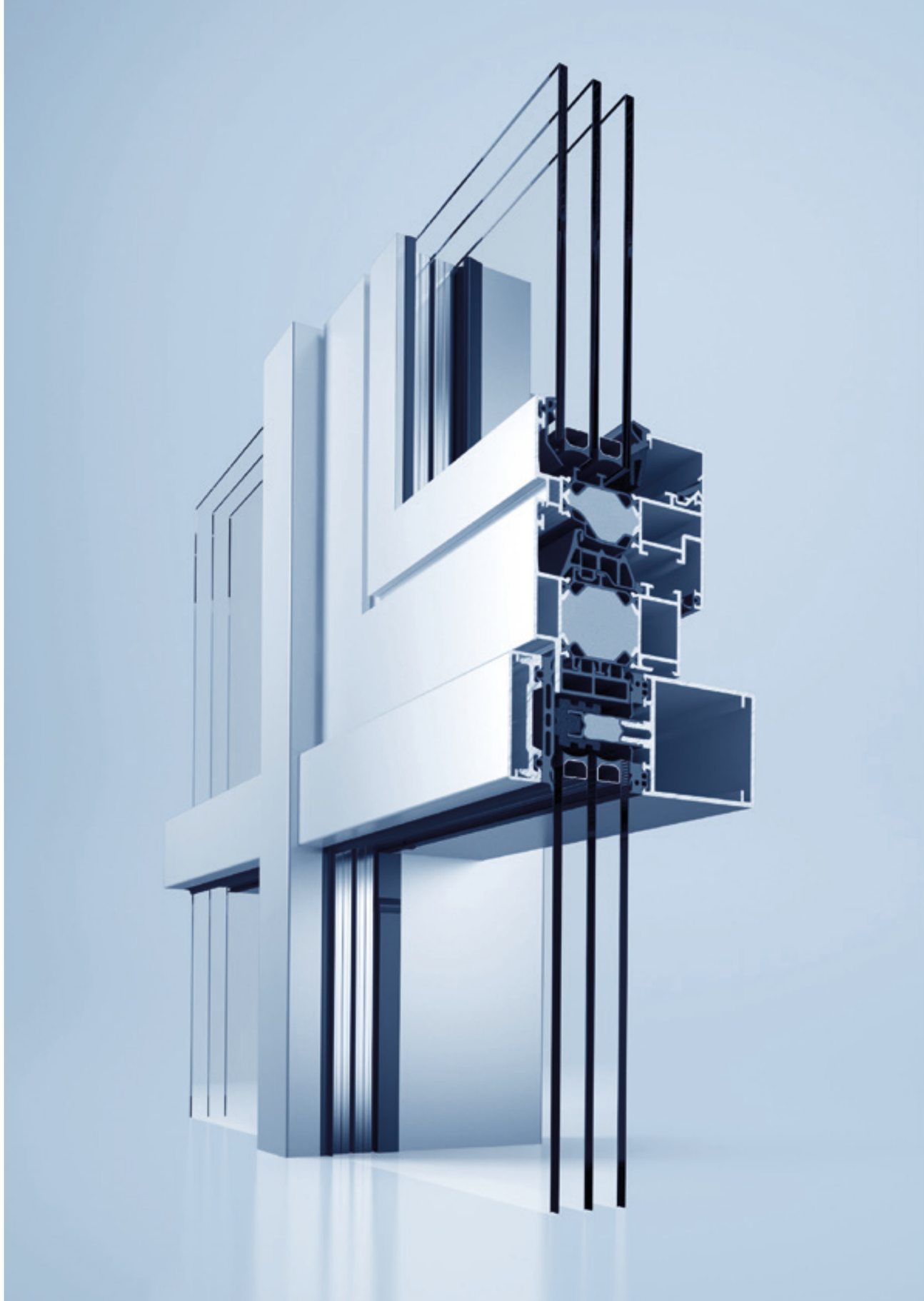

heroal C 50 PH

Il sistema facciata certificato per le case passive

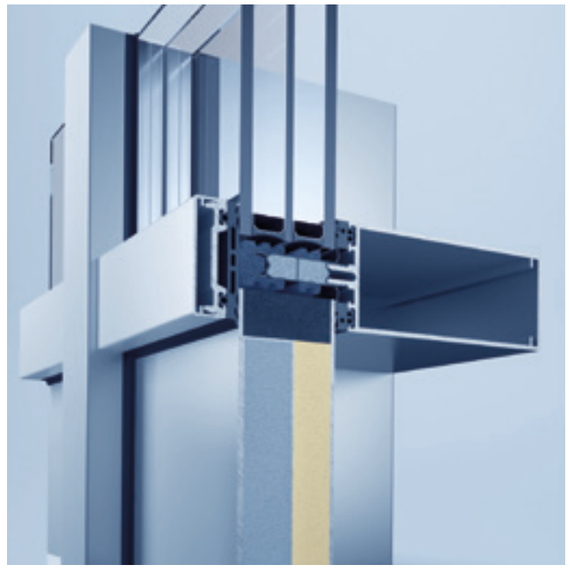

heroal C 50 PH è l'evoluzione del sistema facciata ad elevato isolamento termico heroal C 50 HI. Nella variante a montanti e traversi si possono ottenere valori U_f minimi pari a 0,78 W/m²K e, grazie ai pannelli per facciate idonei e alla vetrazione, il sistema è certificato per le case passive. La zona isolata modulare di heroal riduce al minimo la perdita di energia grazie all'utilizzo di materiali innovativi.

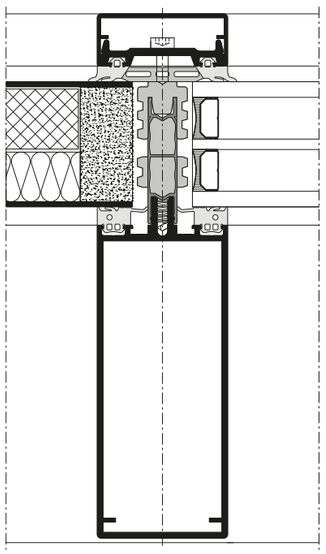

heroal C 50 PH Vista in sezione del traverso

Dimensioni e caratteristiche del sistema

» Larghezza a vista: 50 mm
» Profondità profilo del montante: > 115 mm
» Profondità profilo traverso: > 120 mm
» Spessore vetro/pannello riempimento: 48 mm
» Peso max. elemento di riempimento: 800 kg
» Isolamento termico: $U_f \geq 0{,}78$ W/m²K
» Resistenza al carico del vento: 2 kN/m² (carico consentito), 3 kN/m² (carico massimo)
» Tenuta alla pioggia battente: RE 1200
» Permeabilità all'aria: Classe AE
» Resistenza agli urti: I5/E5

Varianti di configurazione e design

» Viste esterne ed interne identiche a quelle di heroal C 50
» Facciata a montanti e traversi
» Design della pianta dritto o poligonale
» Profili di copertura e pressori con numerose varianti
» Combinazioni di colori di alta qualità con verniciatura a polvere HWR heroal, trattamenti superficiali heroal SD e Les Couleurs® Le Corbusier

Andamento isotermico secondo U_f EN ISO 10077-2

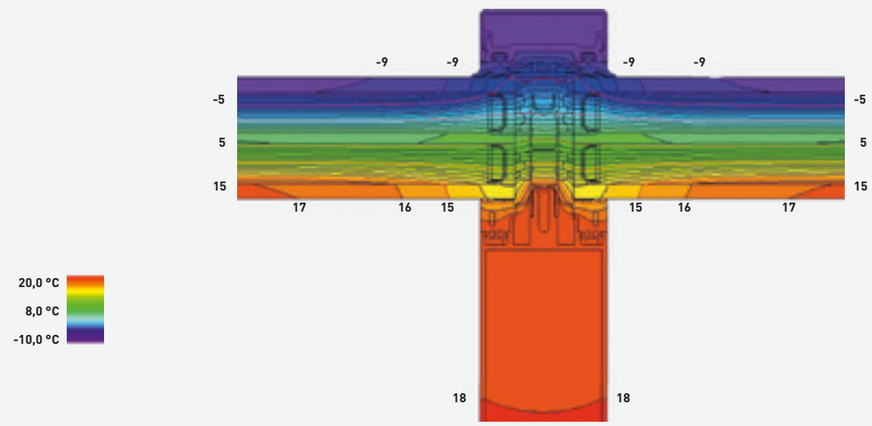

heroal C 50 GD

La facciata con design in vetro per la massima trasparenza

heroal C 50 GD è una soluzione di sistema, che rappresenta un vero punto di forza nel settore delle facciate. La design sfrutta il concetto di riflessione in due modi: all'interno la larghezza a vista si riduce, mentre dall'esterno è la profondità di costruzione del montante a ridursi. Questo effetto è reso possibile grazie all'utilizzo di una lastra in vetro, che va a sostituire il classico montante in alluminio. Questo offre ad architetti e progettisti possibilità completamente nuove per creare la massima trasparenza, anche a grandi altezze fino a 5 m. L'illuminazione opzionale della lastra in vetro con LED e il design della lastra con pannelli dalle decorazioni singolari garantiscono una varietà di design quasi illimitata.

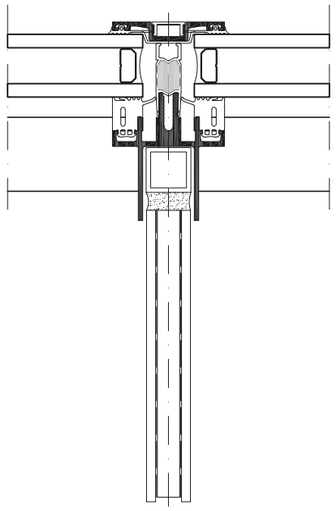

heroal C 50 GD Vista in sezione

Dimensioni e caratteristiche del sistema

» Larghezza a vista: 50 mm
» Profondità profilo del montante: da 40 mm (alluminio) fino a 300 mm (lastra in vetro)
» Altezza del montante con lastra in vetro: fino a 5 m
» Spessore vetro/pannello riempimento: 8-68 mm
» Peso max. elemento di riempimento: 800 kg
» Resistenza al carico del vento: 2 kN/m² (carico consentito), 3 kN/m² (carico massimo)
» Tenuta alla pioggia battente: RE 1200
» Permeabilità all'aria: Classe AE

Varianti di configurazione e design

» Facciata a montanti e traversi
» Integrazione possibile di tutti i sistemi porte e finestre heroal e i sistemi di schermatura solare heroal VS Z
» Profili di copertura e pressori con numerose varianti
» Combinazioni di colori di alta qualità con verniciatura a polvere HWR heroal, trattamenti superficiali heroal SD e Les Couleurs® Le Corbusier

heroal

heroal C 50 FP

La soluzione di sistema per facciate con protezione tagliafuoco

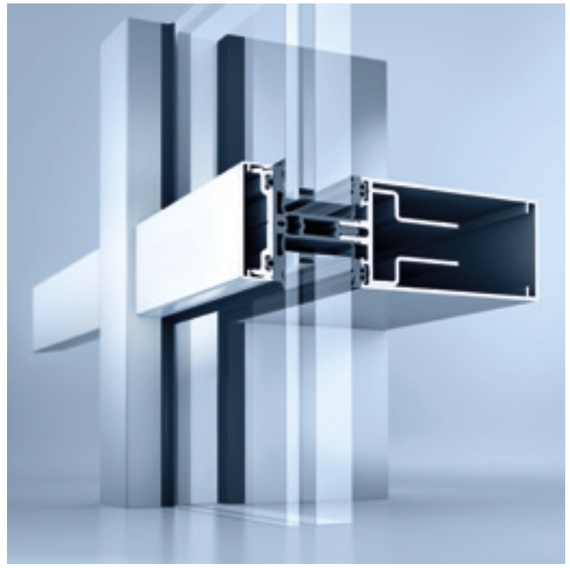

Il sistema di facciate con protezione tagliafuoco heroal C 50 FP è un componente costruttivo soggetto all'obbligo di marcatura CE, che è stato testato come facciata continua dall'istituto ift Rosenheim in conformità alla norma EN 13501-2. Tutti i componenti tagliafuoco sono nascosti nella costruzione, cosa che permette il passaggio alle zone delle facciate senza requisiti in materia di protezione.

Basandosi sulla soluzione per facciata heroal C 50, il sistema di facciate con protezione tagliafuoco può diventare una facciata EI 30 i<>o con lo stesso aspetto. Con gli stessi profili base e pochi altri componenti costruttivi, come l'isolatore brevettato Fireblock, è possibile realizzare una facciata con elevati requisiti di sicurezza e soggetta anche all'obbligo di marcatura CE.

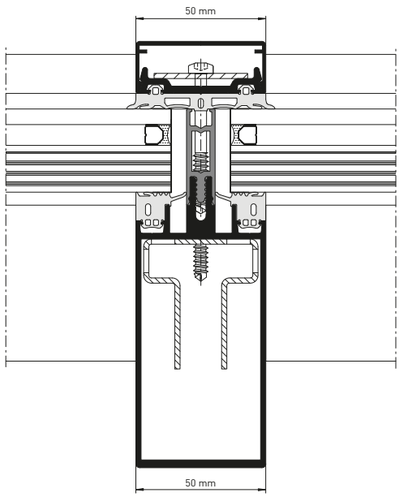

heroal C 50 FP Vista in sezione del montante protezione tagliafuoco

Dimensioni e caratteristiche del sistema

» Larghezza a vista: 50 mm
» Profondità profilo del montante: 95-185 mm
» Profondità profilo traverso: 60-190 mm
» Spessore vetro/pannello riempimento: 22-44 mm
» Peso max. elemento di riempimento: 350 kg
» Isolamento termico: $U_f \geqslant 1{,}6\text{-}2{,}2\ W/m^2K$
» Resistenza al carico del vento: 2 kN/m^2 (carico consentito), 3 kN/m^2 (carico massimo)
» Tenuta alla pioggia battente: RE 1050
» Permeabilità all'aria: Classe AE
» Protezione tagliafuoco: EI 30

Varianti di configurazione e design

» Viste esterne ed interne identiche a quelle di heroal C 50
» Facciata a montanti e traversi, continua a traversi e continua a montanti
» Design della pianta dritto o poligonale
» Realizzabile anche come tetto trasparente in alcune aree
» Integrazione possibile del sistema di protezione tagliafuoco heroal Fire**X**tech D 93 FP
» Profili di copertura e pressori con numerose varianti
» Combinazioni di colori di alta qualità con verniciatura a polvere HWR heroal, trattamenti superficiali heroal SD e Les Couleurs® Le Corbusier

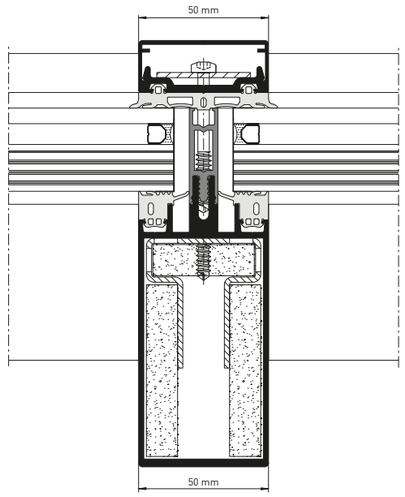

heroal C 50 FP Vista in sezione del montante nella zona di passaggio con protezione tagliafuoco

heroal

Soluzioni di prodotto complementari

Funzionalità e versatilità

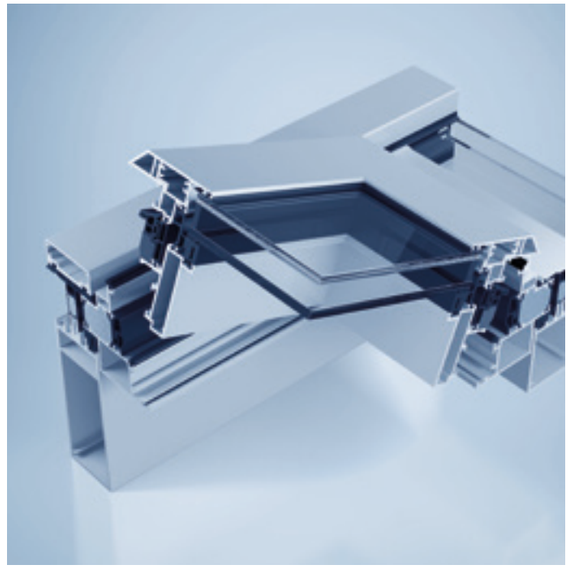

Lucernario heroal C 50 SW per sistemi facciate e giardini d'inverno heroal

Il sistema per lucernario heroal C 50 SW (Skylight Window) è una finestra a sporgere con apertura esterna, che può essere integrata come elemento ad inserimento nel giardino d'inverno heroal C 50 WG o nel sistema facciata heroal C 50 ed è perfetto per le inclinazioni del tetto. Grazie alla verniciatura a polvere HWR di lunghissima durata e altamente resistente alle intemperie, heroal C 50 SW può essere realizzato su richiesta per adattarsi al giardino d'inverno e alla facciata. La lavorazione del lucernario è altrettanto semplice ed efficiente come quella dei sistemi di finestre heroal. Su richiesta, il comando di heroal C 50 SW può essere manuale o elettrico. È inoltre possibile effettuare un collegamento al comando centrale per l'aerazione automatica. Il sistema del giardino d'inverno e il sistema facciata garantiscono il drenaggio e l'aerazione del lucernario.

Pensilina heroal C 50 TC a partire dal sistema facciata heroal C 50

Con il versatile sistema facciata heroal C 50, è possibile realizzare una pensilina heroal C 50 TC di alta qualità per l'edilizia residenziale e commerciale di lusso. Con una sporgenza massima di 2.000 mm e un'inclinazione individuale del tetto, la pensilina può essere adattata a circostanze specifiche. Grazie all'avvitatura del listello pressore con viti a testa svasata, alla lavorazione del profilo identica a quella di heroal C 50 e alla tecnologia di collegamento del sistema heroal, la produzione e l'installazione risultano facili e veloci. La pensilina è ben collegata alla facciata o all'edificio.
I carichi vengono trasferiti fino a 6,5 kN per ciascun supporto. Grazie ai profili sottili, con travi inclinate 60 x 50 mm e profili trave 50 x 50 mm, si creano viste minime. Grazie alla stessa superficie, pensilina e facciata possono essere progettate in modo uniforme.

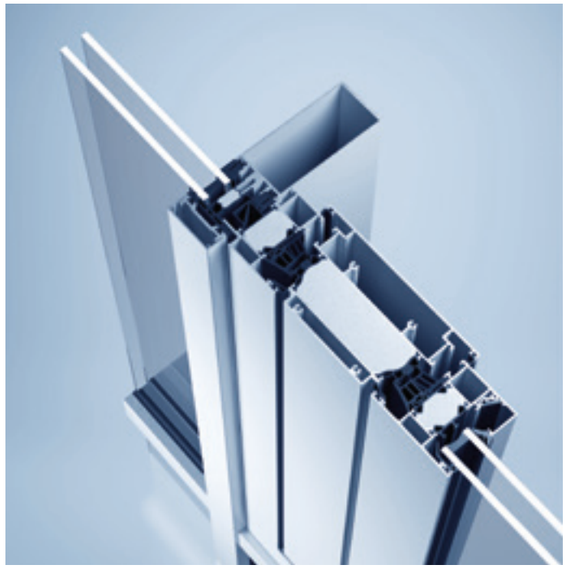

heroal W 72 VF
(alette di aerazione per sistemi facciata)

Le alette di aerazione heroal W 72 VF soddisfano il desiderio di un clima interno piacevole e salutare. Come alette di aerazione indipendenti dall'utente e motorizzate, supportano architetti e progettisti nell'implementazione di concetti di aerazione naturale e controllata di giorno e di notte. Gli elementi di apertura stretti e a tutta altezza si integrano nella facciata -in modo discreto, semplice e armonioso.

heroal W 72 i ed heroal W 77 i
(sistemi finestra con ante a scomparsa)

I sistemi di finestre heroal W 72 i ed heroal W 77 i combinano il design architettonico con la larghezza a vista minima. I sistemi di finestre con ante a scomparsa offrono il massimo in termini di trasparenza e isolamento termico e hanno un design elegante senza ante e fermavetri in vista. heroal W 72 i ed heroal W 77 i possono essere utilizzati in vari modi, ad esempio anche come elementi ad inserimento in facciata. La combinazione con i ferramenti del sistema a scomparsa dona loro un design elegante. I sistemi di finestre con ante a scomparsa possono anche essere progettati come "finestre flottanti".

heroal PS

L'innovativo sistema di tensionamento a vite

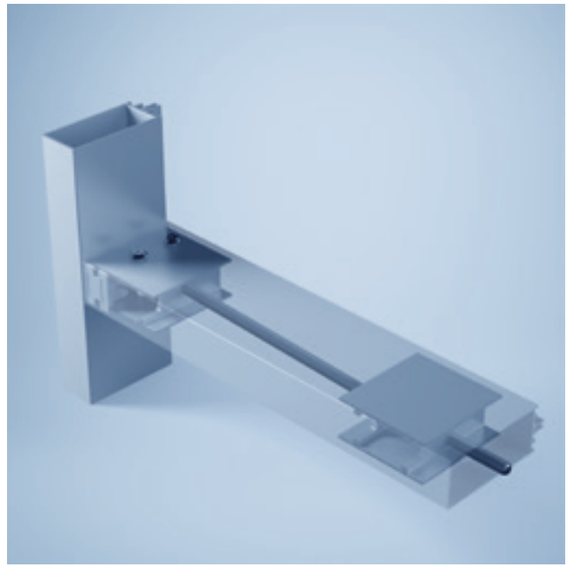

Il sistema di tensionamento a vite di heroal viene montato all'interno di un profilo cavo, risultando invisibile e creando un pretensionamento che va a contrastare i carichi previsti e irrigidisce il profilo. Questo pretensionamento del profilo può essere personalizzato in base ai carichi utili e di lavoro previsti. Inoltre è possibile aumentare ulteriormente i pesi del vetro grazie all'impiego di supporto per carichi pesanti. In questo modo è possibile trasferire fino a 800 kg su una costruzione di 50 mm.

L'innovativa progettazione del prodotto garantisce vetrazioni molto ampie e elevati carichi di vetro grazie alle lunghezze maggiori del traverso, che non possono essere realizzate con profili inserto pesanti. Pertanto, heroal PS risponde alla tendenza architettonica che vira verso le ampie vetrazioni.

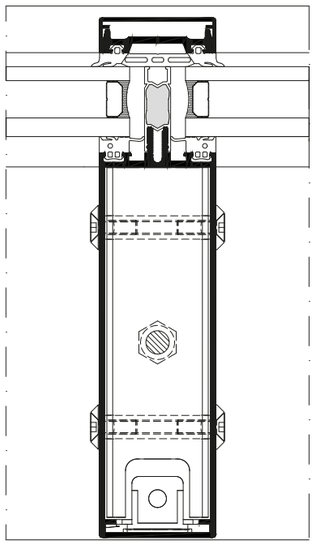

heroal C 50 PS vista in sezione del sistema di tensionamento a vite

Varianti di configurazione e design

» Integrazione perfetta per supporti angolari e a croce per vetro heroal
» Nessun profilo inserto necessario
» Stabilità strutturale senza costruzioni dispendiose
» Libertà di progettazione architettonica grazie alle opzioni di larghezze a vista strette nonostante carichi di vetro elevati
» Ampie superfici di vetro con lunghezze traverso elevate

heroal CWW 112

La finestra di ventilazione a bilico con apertura verso l'esterno o in parallelo per i sistemi facciata

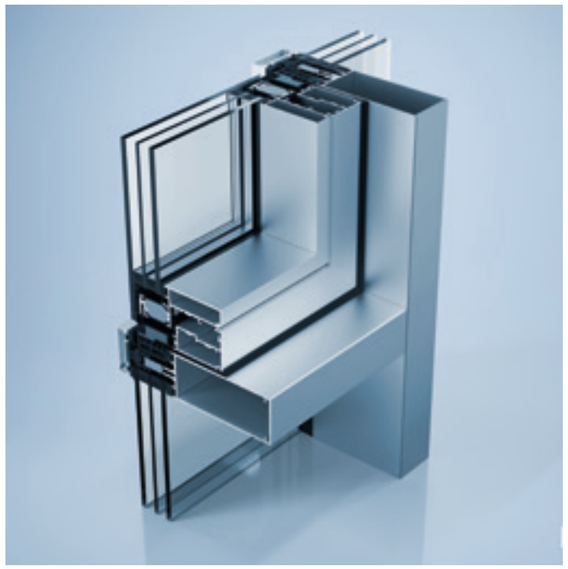

heroal CWW 112 è una finestra per facciate dal design minimalista: si integra nel sistema facciata senza telaio della finestra o delle ante in vista. Grazie alla scelta della ferramenta, la finestra per facciate può essere progettata in modo flessibile come finestra a bilico con apertura verso l'esterno o in parallelo e offre una sicurezza aggiuntiva grazie a un dispositivo di sicurezza meccanica opzionale con un fermavetro perimetrale. Grazie al vetro multistrato completamente incollato, heroal CWW 112 garantisce la massima trasparenza con un look tutto vetro senza ostacoli. Poiché la finestra per facciate si abbina al sistema facciata heroal ed è stata testata, si garantisce una progettazione sicura. La motorizzazione completamente integrata o a vista offre il massimo comfort di utilizzo.

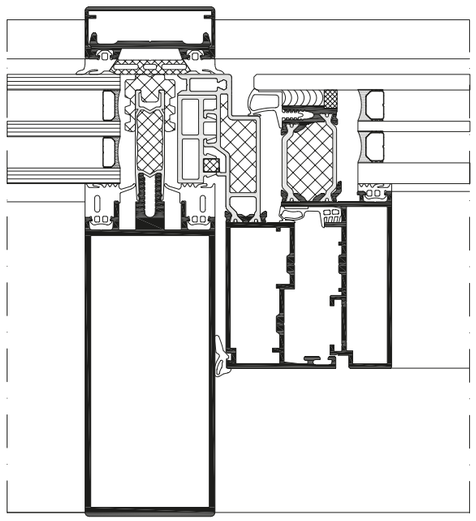

heroal CWW 112 Vista in sezione della finestra di ventilazione a bilico con apertura verso l'esterno

Dimensioni e caratteristiche del sistema

» Larghezza a vista: 24 mm
» Spessore vetro/pannello riempimento: 30-42 mm
» Isolamento termico: $U_f \geqslant 1{,}4\ W/m^2K$

Varianti di configurazione e design

» Comodità di comando: manualmente o automaticamente grazie ai motori da 24 V da montare a scelta in vista oppure a scomparsa
» Realizzazione flessibile: come finestra di ventilazione a bilico con apertura verso l'esterno o in parallelo nonché con o senza fermavetro
» Design moderno senza telaio della finestra o dell'anta visibile all'esterno
» Look tutto vetro senza ostacoli con la massima trasparenza grazie al vetro multistrato completamente incollato
» Combinazioni di colori di alta qualità con verniciatura a polvere HWR heroal, trattamenti superficiali heroal SD e Les Couleurs® Le Corbusier

Schermi solari integrati per un piacevole clima interno

Schermi solari a integrazione completa, parziale e installazione esterna

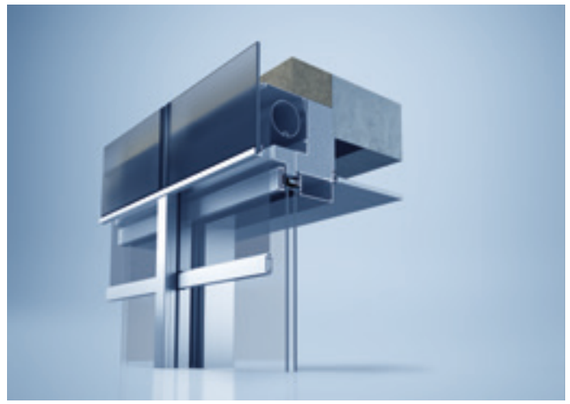

heroal VS Z - integrazione completa

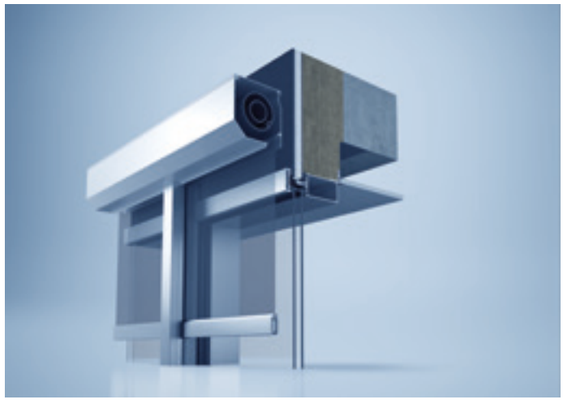

heroal VS Z - integrazione parziale

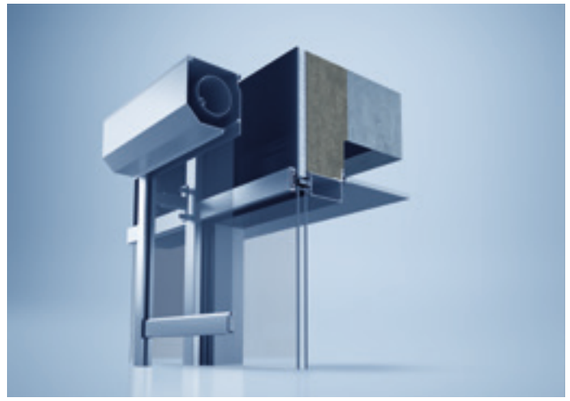

heroal VS Z - installazione esterna

Le facciate dal design moderno con schermi solari esterni in tessuto di alta qualità si integrano armoniosamente nell'aspetto generale dell'edificio. A tal fine, heroal ha sviluppato tre diverse varianti di installazione che soddisfano i requisiti architettonici e funzionali. Mentre il metodo costruttivo con schermo solare completamente integrato come costruzione elegante e invisibile soddisfa i più elevati standard in termini di design ed estetica, lo schermo solare a integrazione parziale offre un'installazione particolarmente semplice ed economica del sistema finito heroal VS Z direttamente sui profili pressori della facciata. Inoltre, gli elementi di ombreggiatura possono essere installati anche davanti alla facciata con una costruzione discreta e visibile, il che garantisce facilità di espansione e modernizzazione.

Gli elementi di ombreggiature sulla facciata possono essere utilizzati sia nell'edilizia residenziale privata sia nell'edilizia commerciale con vetrazioni di grandi dimensioni e contribuiscono attivamente a creare un clima interno piacevole e un bilancio energetico positivo.

Dimensioni e caratteristiche del sistema

» Piccole strutture per grandi dimensioni
» Forme cassonetto: 45° e 90°
» Dimensioni cassonetto; 85 mm, 95 mm, 105 mm e 125 mm
» Superficie max.: 15m²
» Larghezza max. elemento: fino a 5.000 mm
» Altezza max. elemento: fino a 5.000 mm
» Varietà di guide, listelli terminali e possibilità di fissaggio
» Compatibilità di sistema con heroal C 50
» Isolamento termico: U_f 1,2-1,7 W/m²K
» Antieffrazione: fino a RC 3
» Resistenza al carico del vento: 2 kN/m² (carico consentito), 3 kN/m² (carico massimo)
» Tenuta alla pioggia battente: RE 1200
» Permeabilità all'aria: Classe AE

heroal

Dimensioni e caratteristiche del sistema

Dimensioni del sistema

Denominazione	heroal C 50	heroal C 50 ID	heroal C 50 HI	heroal C 50 PH	heroal C 50 GD	heroal C 50 FP
Larghezza a vista (mm)	50	50	50	50	50	50
Profondità profilo del montante (mm)	28-260	95-185	28-260	> 115	300	95-185
Profondità profilo traverso (mm)	6-215	60-120	6-215	> 120	6-215	60-190
Spessore vetro/pannello riempimento (mm)	8-62	8-68	28-68	48	8-68	22-44
Peso max. elemento di riempimento (kg)	800	800	800	800	800	350
Isolamento termico (U_f in W/m²K)	1,2-1,7	0,78-1,7	0,78-1,4	⩾ 0,78	0,78-1,4	1,6-2,2
Antieffrazione	Fino a RC 3	Fino a RC 3**	Fino a RC 2	–	–	–
Resistenza al carico del vento Carico consentito	2 kN/m²	2 kN/m²	2 kN/m²	2 kN/m²	2 kN/m²	2 kN/m²
Carico massimo	3 kN/m²	3 kN/m²	3 kN/m²	3 kN/m²	3 kN/m²	3 kN/m²
Tenuta alla pioggia battente	RE 1200	RE 1200	RE 1200	RE 1200	RE 1200	RE 1050
Permeabilità all'aria	Classe AE*	Classe AE*	Classe AE*	Classe AE*	Classe AE*	Classe AE*
Resistenza agli urti	I5/E5	I5/E5	I5/E5	I5/E5	–	I5/E5
Protezione acustica	Fino a 46 dB	Fino a 46 dB	Fino a 48 dB	–	–	–

* Permeabilità all'aria < 0,5 m³/h·m con pressione > 600 PA
** solo determinati listelli di copertura

Caratteristiche del sistema

Denominazione	heroal C 50	heroal C 50 ID	heroal C 50 HI	heroal C 50 PH	heroal C 50 GD	heroal C 50 FP
Costruzione a montanti e traversi	•	•	•	•	•	•
Facciata isolata	•	•	•	•	•	•
Facciata non isolata	•	•	–	–	–	–
Costruzione di supporto	•	–	•	–	–	–
Costruzione tetto trasparente	•	•	•	–	–	–
Elemento di costruzione	•	•	•	–	–	–
Tetto giardino d'inverno	•	–	•	–	–	–
Gamma di profili di copertura	•	•	•	•	•	–
Design industriale	–	•	–	–	–	–

Elementi ad inserimento

Denominazione	heroal C 50	heroal C 50 ID	heroal C 50 HI	heroal C 50 PH	heroal C 50 GD	heroal C 50 FP
Elementi finestra heroal	•	•	•	–	•	–
Elementi finestra con ante a scomparsa heroal	•	•	•	–	•	–
heroal CWW 112	•	•	•	–	•	–
Alette di aerazione heroal	•	•	•	–	•	–
Finestra flottante	•	•	•	–	–	–
Elementi porta heroal	•	•	•	–	•	– *
Elementi lucernario heroal	•	•	•	–	–	–
Schermi solari heroal (integrazione completa/parziale/installazione esterna)	•	•	•	–	•	–
Pensilina heroal	•	•	•	•	•	–

* con protezione tagliafuoco heroal FireXtech D 93 FP

heroal

Il servizio heroal a 360°

Supporto su tutta la catena produttiva

Supporto a 360 gradi. Felicità garantita.
Il successo si ottiene quando gli ingranaggi combaciano perfettamente, garantendo un funzionamento fluido. Ecco perché abbiamo concepito le nostre offerte di servizi in modo da fornirvi un supporto ottimale in ogni aspetto del vostro lavoro. Dal marketing alla pianificazione e dalla produzione fino all'applicazione, il nostro servizio a 360 gradi vi accompagna lungo l'intera catena produttiva.

01 Marketing e commercializzazione

> Prodotti per la stampa
> Materiale pubblicitario
> Lead generation
> Editor di siti web
> Configuratore portone
> E-mail marketing
> Eventi
> Idee di esposizione
> Marketing del personale

02 Progettazione e offerta

> Strumenti di progettazione
> Dati BIM/CAD
> Configurazione online e ordine
> Ordine elettronico (EDI)
> Assistenza LogiKal e PICOS
> Consulenza sul progetto
> Sviluppo di progetti
> Informazioni sul prodotto e certificati di prova in formato digitale

03 Logistica

> Tempi di consegna più brevi
> Massimo rispetto delle scadenze
> Consegna su commissione
> Contatto personale con il conducente
> Idee di packaging relative ai progetti
> Pellicola protettiva sui profili
> Ritiro del materiale di imballaggio

04 Produzione

> Creazione di un insieme di profili
> Verniciatura superficiale
> Centinatura dei profili e lavorazione della lamiera
> Qualità/Percorso di qualità documentato
> Servizio di taglio su misura
> Unità preconfezionate ed elementi finiti
> Macchine e utensili
> Servizio di riparazione macchine e utensili

05 Applicazione

> heroal Smart Living
> Riferimenti progetto
> Video e foto
> Istruzioni di manutenzione digitali
> Hotline di assistenza
> Tecnico specialista delle applicazioni

06 Supporto e assistenza

> heroal Communicator
> heroal Academy
> Consulenza tecnica

heroal: la casa dei sistemi in alluminio

In quanto uno dei produttori leader di soluzioni di sistema in alluminio, heroal sviluppa e produce sistemi ben armonizzati per finestre, porte, facciate, avvolgibili, portoni a rullo e schermi solari, da persiane a battente e scorrevoli, zanzariere nonché pergolati, verande e tettoie per auto. riducendo al minimo l'utilizzo di energia durante la produzione e massimizzando il risparmio energetico durante l'utilizzo, le soluzioni di sistema heroal forniscono un contributo decisivo all'edilizia sostenibile, il tutto combinato con la massima economia durante la lavorazione dei sistemi e con l'aumento del valore dell'immobile.

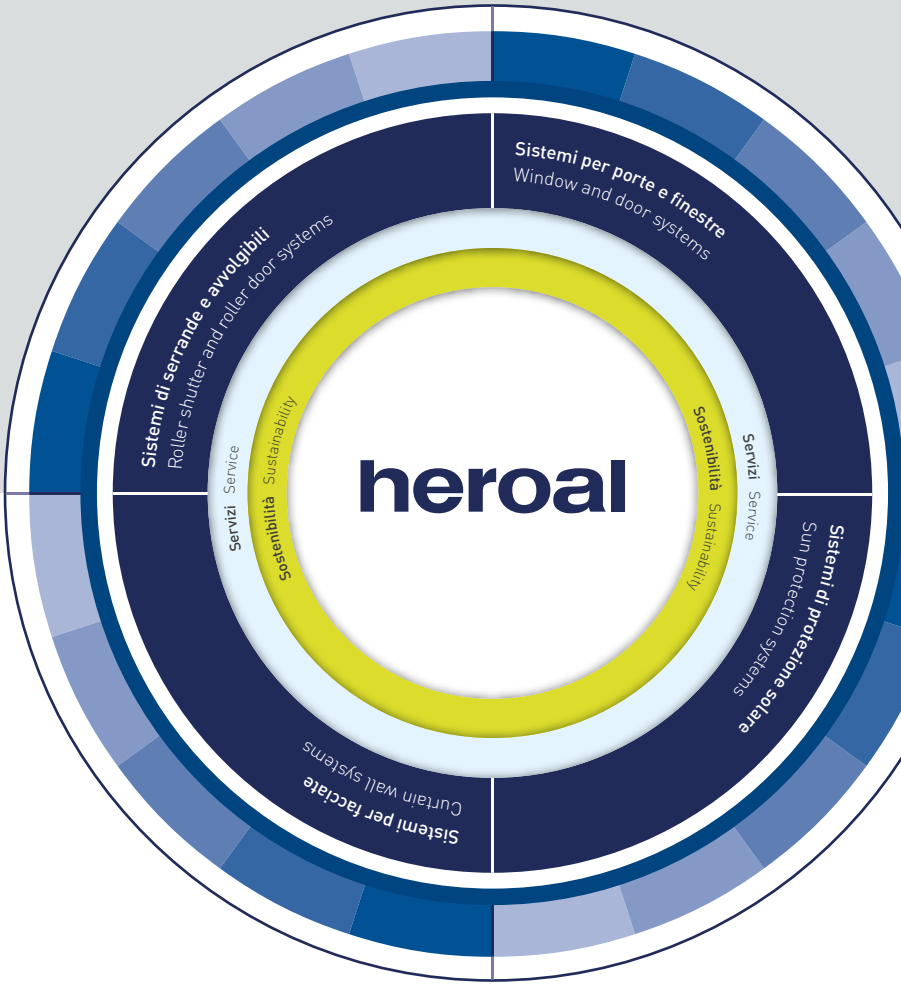

Innovazione, servizi, design, sostenibilità

Il marchio heroal è sinonimo di soluzioni di sistema che uniscono innovazioni pratiche, un servizio leader nel settore e un design di alta qualità che può essere integrato in qualsiasi architettura e molto attento alla sostenibilità.

Avvolgibili | Schermi solari | Portoni avvolgibili | Finestre | Porte | Facciate | Servizi

heroal – Johann Henkenjohann GmbH & Co. KG
Österwieher Str. 80 | 33415 Verl (Germany) | Tel. +49 5246 507-0 | Fax +49 5246 507-222 | www.heroal.it

N. articolo 88399 60 02 I 07.2021